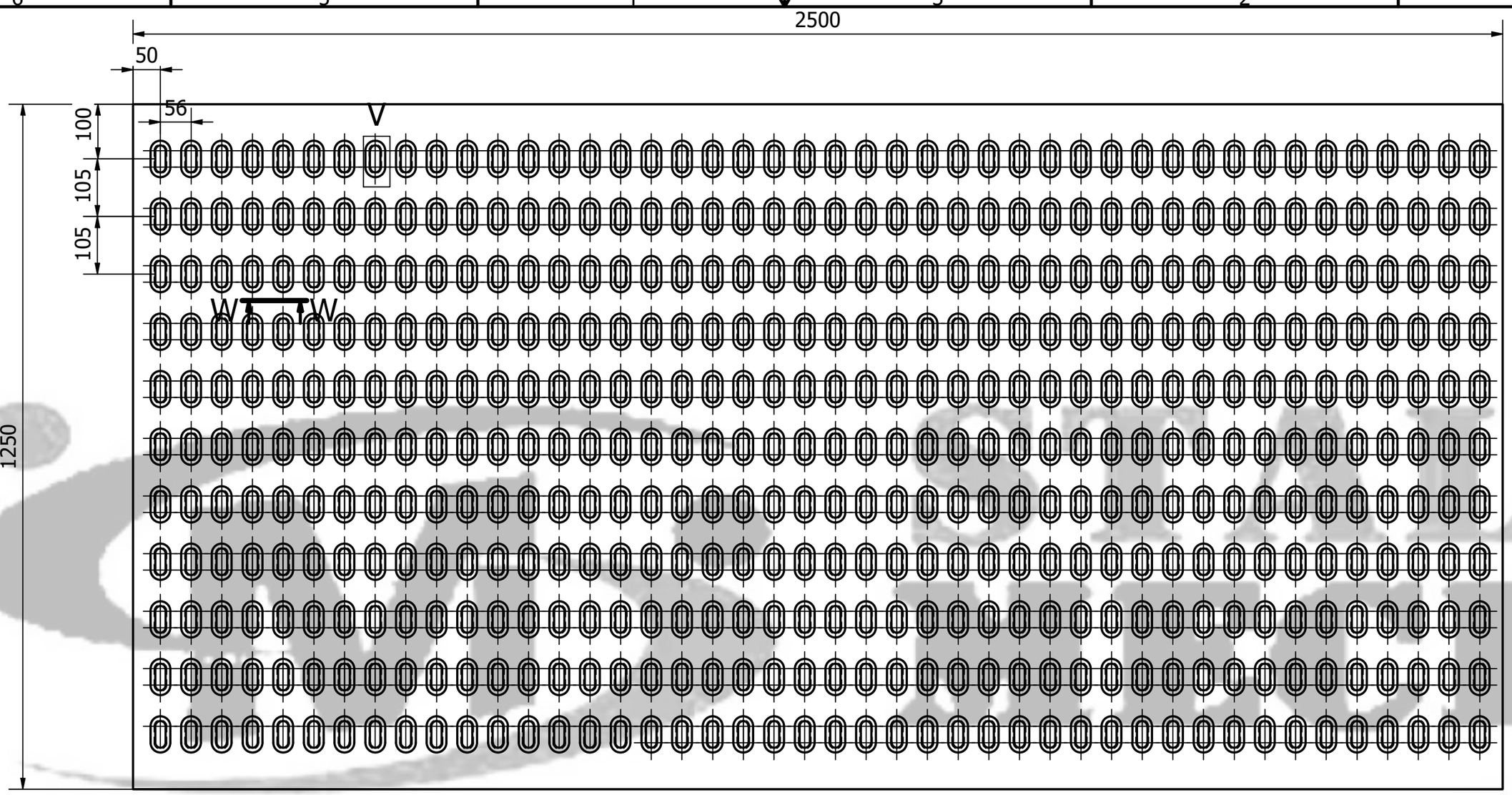

V (1 : 2)

W-W (1 : 1)

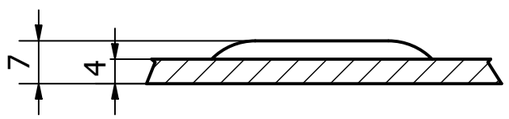

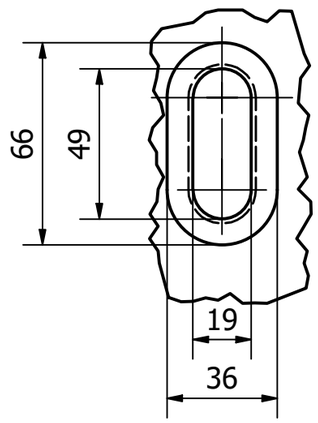

Nazwa Blacha aluminiowa Lohr	Model 4x1250x2500mm	Skala 1:8
Producent Stal-Mech Sp. z o.o. Tadzin 25 87-732 Lubanie tel:+48 724 332 007 tel:+48 661 151 615 biuro@stal-mech.pl	Materiał aluminium	Grubość blachy 4mm
	Gatunek materiału 5754 H22	Waga 30.63 kg
	Kopiowanie, przetwarzanie, rozpowszechnianie tych materiałów w całości lub w części bez zgody autora jest zabronione	Arkusz A3